Baugeräte HandelsgmbH

Ihr Spezialist für Baumaschinensteuerung

Maschinensteuerungslösungen

Steigern Sie mit Leica Geosystems Maschinensteuerungslösungen die Genauigkeit, Produktivität und Einsatzdauer. Mit zahlreichen leistungsstarken Funktionen und Entwürfen, die in Echtzeit an die Maschine übermittelt werden, vermeiden Sie Nachbesserungsarbeiten und Materialverschwendung und benötigen weniger Personal vor Ort – das bedeutet auch, der Arbeitsbereich wird sicherer.

- when it has to be **right**

Leica Geosystems

Lösung für Bagger

Lösung für Dozer

Lösung für Grader

Lösung für Radlader

Lösung für Bohrgeräte

Lösung für Rammen

Lösung für Walzen

Lösung für Asphaltfertiger

Lösung für Fräsen

Lösung für Betonfertiger

Lösung für Grader

Wenn Sie Ihren Grader für Arbeiten wie das Ausheben von Rinnen oder das Einneigen von Seitenböschungen nutzen, können Sie auf unsere Maschinensteuerungslösungen für Motorgrader zurückgreifen. Mit einer benutzerfreundlichen Oberfläche, die sich dem Lernenden rasch erschließt, arbeiten Ihre Fahrer im Führerhaus direkt anhand des 3D-CAD-Entwurfs. Echtzeit-Informationen zu Auf- und Abtrag bedeuten weniger Arbeitsgänge und Nachbesserungsarbeiten, und die Überprüfung der Neigung durch einen Vermessungsingenieur entfällt. Nach Abschluss der Arbeiten können Sie Ihre Komponenten einfach an einer anderen Maschine nutzen oder sicher aufbewahren.

Leica iCON iGG2

Unsere 2D-Lösung für Motorgrader bietet denjenigen, die sich für eine Maschinensteuerungslösung interessieren, den perfekten Einstieg. Erzielen Sie auf Anhieb die richtige Neigung.

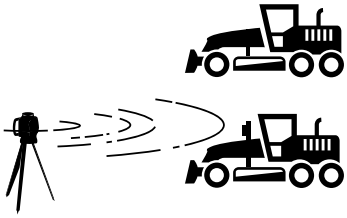

Leica iCON iGG3 & iGG4SP

Verschaffen Sie sich einen besseren Einblick in Ihre Arbeit, indem Sie direkt im Führerhaus anhand von digitalen Entwurfsoberflächen und Bezugslinien arbeiten. Die perfekten Lösungen für alle Feinplanieanwendungen.

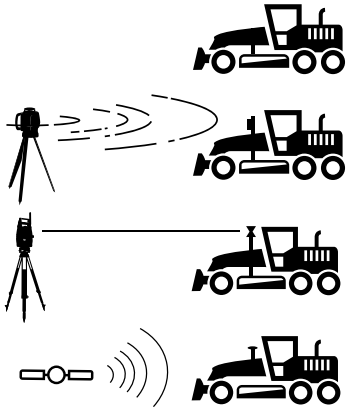

Leica iCON iGG3/iGG4 – effiziente und flexible Lösung

Die einfachen oder dualen GNSS-Lösungen für geführte oder automatische Maschinensteuerung für Motorgrader versorgen den Anwender mit einer Vielzahl an Konfigurationen für jedes erdenkliche Kundenbedürfnis.
Geben Sie Ihren Fahrern jetzt die Möglichkeit, das Potenzial ihrer Maschinen für verschiedenste Anwendungen voll auszuschöpfen, da Material überallhin bewegt werden kann. Arbeiten lassen sich jetzt schneller ausführen, da es zu deutlich weniger Ausfallzeiten kommt und mit dem Motorgrader mehr Aufgaben erledigt werden können als je zuvor.

VORTEILE VON IGG3/IGG4

- Informationen automatisch/manuell direkt auf dem Bildschirm
- Vom Benutzer definierbare Ansichten (z. B. Draufsicht oder Auf-/Abtragsansicht)
- Gut lesbare Displayanzeige, selbst bei Sonnenlicht
- Erweitern Sie Ihr System einfach durch Hinzufügen von Komponenten.

3D-Lösung für Grader

Leica iCON iGG3

Optimieren Sie Ihre Materialnutzung bei allen Erdbewegungen und Feinplaniearbeiten mit iGC3. Holen Sie die Entwurfsflächen und Bezugslinien in virtueller Form ins Führerhaus – befreien Sie sich von Absteckpunkten und Höhenpflöcken. Als effizienteste und flexibelste Lösung für eine umfassende automatische Motorgradersteuerung bietet Leica iCON iGG3 eine millimetergenaue Steuerung des Frontschildes, ein Vorteil, der sich bei allen Feinplanieanwendungen in besonderem Maße bezahlt macht.

Leica iCON iGG4

Die Maschinensteuerungslösung iGG4 für Motorgrader sorgt für die Steuerung des Frontschildes, während Sie sich darauf konzentrieren, dass die Maschine optimal positioniert ist. Sie überwacht beide Enden der Frontschildes für Sie, sodass Sie sich auf das Fahrmanöver konzentrieren können.

Weitere verfügbare Optionen:

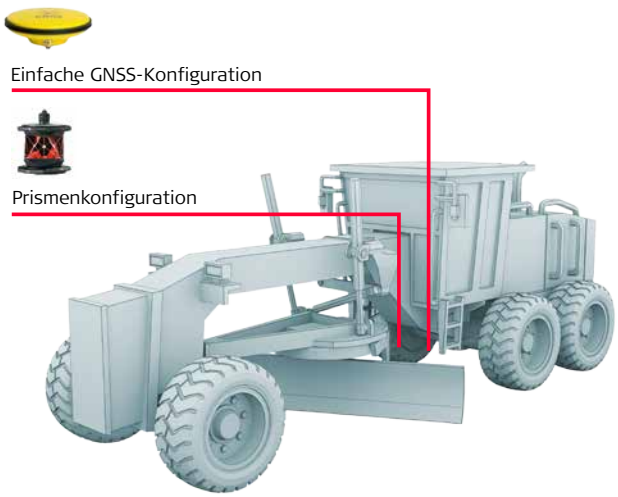

Leica iCON iGG2 – Skalierbare 2D-Einstiegslösung

iGG2 ermöglicht eine automatische Höhen- und Neigungskontrolle. Bei Verwendung zweier Masten und Lasersensoren haben Sie sogar die Möglichkeit, unabhängig von der Neigungsrichtung zu arbeiten. Erzielen Sie schneller als bisher die richtige Neigung.

VORTEILE VON IGG2

- Einfach zu bedienende Grafikanzeige – identische Displays in Ihrem Dozer und Ihrem Grader sorgen für höchste Flexibilität der Ausrüstung
- Kurze Einarbeitungszeit dank intuitiver Software
- Die kabellose Dockingstation erleichtert das Anbringen bzw. Entfernen der Bedieneinheit im Führerhaus

2D-Lösung für Grader

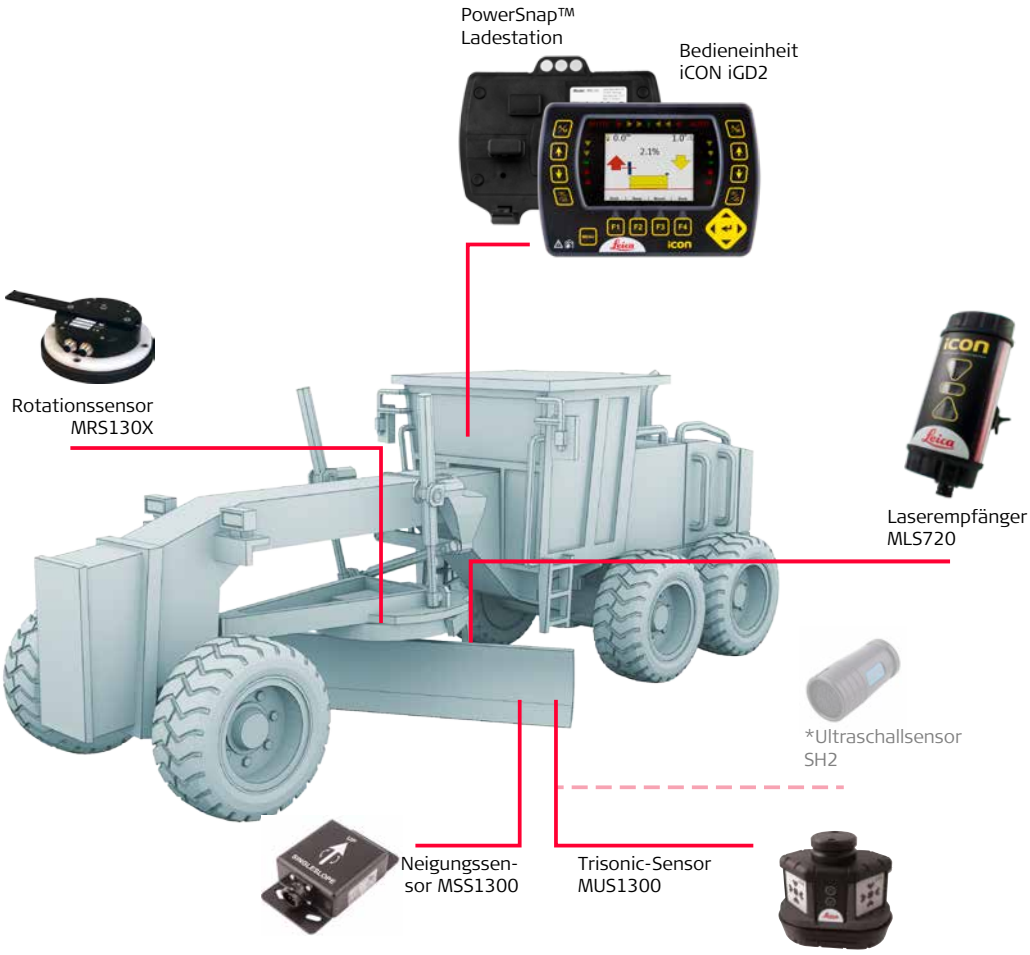

Weitere verfügbare Optionen:

Konfiguration eines Dual-Laserempfängers

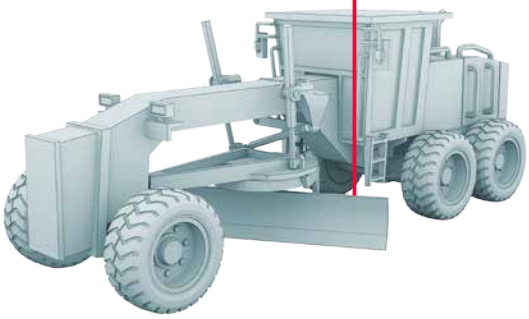

Leica iCON iGG2

Die Leica iCON grade-Lösungen für Motorgrader bieten neue Möglichkeiten der Baustellenvorbereitung. Das System reguliert mittels robuster und hochmoderner Sensoren Höhe und Querneigung. Es hilft Ihnen, Ihre Produktivität zu verbessern und Materialkosten einzusparen.

Customer Care Packages – Wartungsverträge

Leica Geosystems Customer Care-Pakete (CCP) stellen sicher, dass Sie die maximale Wertschöpfung Ihrer Investitionen erzielen. Nach dem Kauf eines CCPs von Leica Geosystems profitieren Sie bei der Arbeit vom schnellen und direkten Zugang zu unserem professionellen Support- und Servicenetzwerk. Dank des breiten Angebots an Customer Care-Paketen können Sie sicher sein, dass Sie für Ihre Anforderungen und Ihr Budget das passende Paket erhalten. Von Basic bis zu Silver – Leica Geosystems hat das richtige CCP für Ihre Aufgaben.

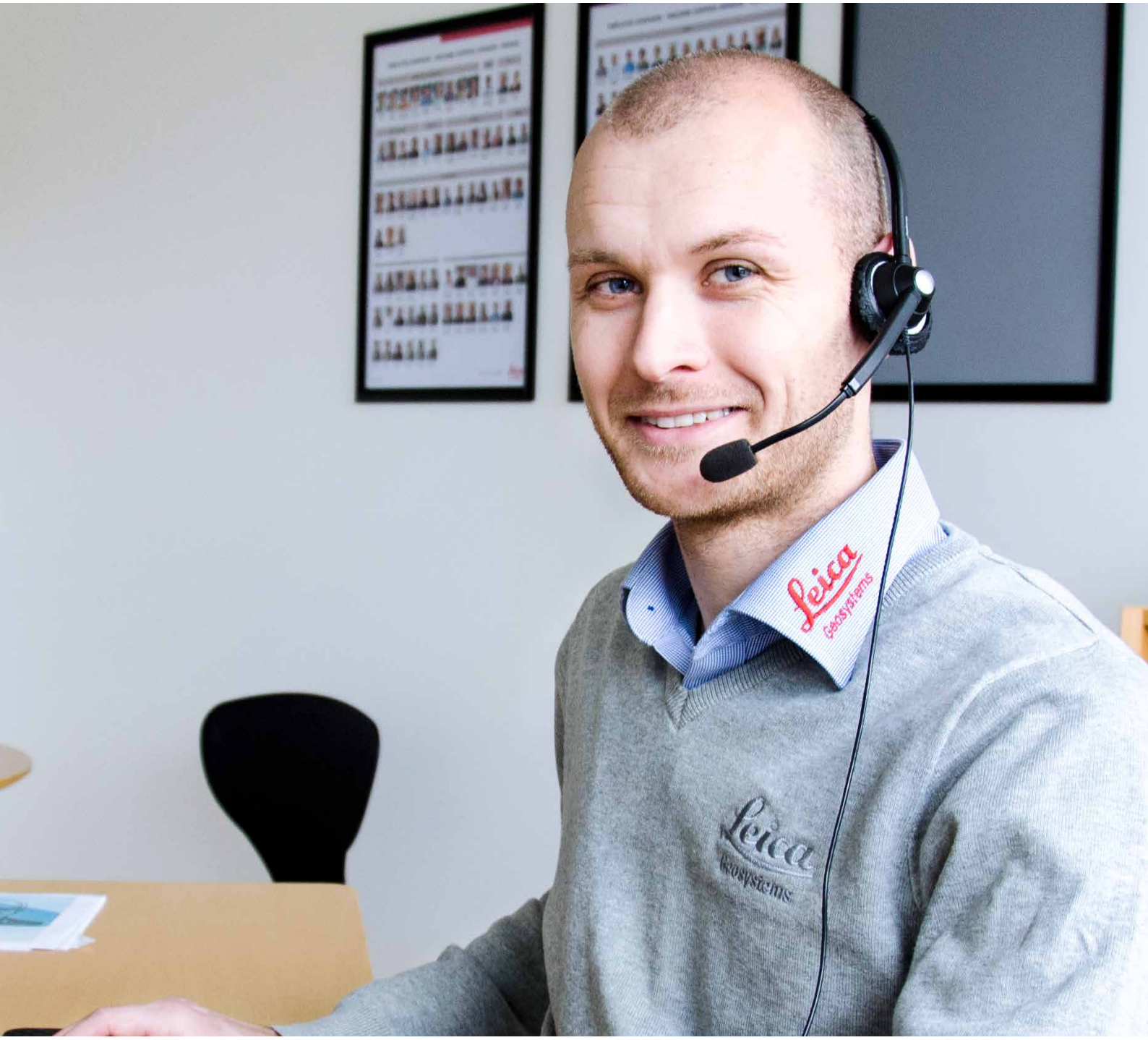

Customer Care PACKAGES »

CCPs von Leica Geosystems sind auf Sie zugeschnittene Wartungsverträge

1, 2, 3 oder 5 Jahre Laufzeit

	BASIC CCP»	BLUE CCP»	SILVER CCP»
Kundensupport	✓	✓	✓
Softwarewartung	✓	✓	✓
Feldservice		✓	✓
Garantieverlängerung			✓

Kundensupport

Direkter Kontakt zu unseren Maschinensteuerungsexperten per Telefon oder online. Gemeinsam können alle möglicherweise aufkommenden Probleme behoben werden – egal, ob sich um Fragen zur Nutzung, Probleme mit der Konfiguration der Lösung oder allgemeine Ratschläge handelt.

Softwarewartung

Laufende Softwareverbesserungen und neue Funktionen halten Sie und Ihre Produkte aktuell und maximieren Ihre Produktivität. Aktualisieren Sie Ihre Software über myWorld oder sprechen Sie einen Mitarbeiter von Leica Geosystems in Ihrer Nähe zu Ihren Möglichkeiten an.

Feldservice

Eine jährliche Vorsorgeuntersuchung durch einen unserer erfahrenen Techniker minimiert Reparaturkosten, Ausfallzeiten und gewährleistet, dass zuverlässige Maschinen im Einsatz sind. Die jährliche Feldservice-Inspektion umfasst eine Sicht- und Systemprüfung sowie eine Prüfung der Kalibrierungsmessungen. So sind Ihre Maschinen stets einsatzbereit und arbeiten zuverlässig.

Garantieverlängerung

Leica Geosystems-Maschinensteuerungslösungen werden standardmäßig mit einem Jahr Garantie ausgeliefert. Diese kann auf bis zu maximal fünf Jahre verlängert werden, wobei Arbeitsaufwand und Ersatzteile inbegriffen sind. Eine Garantieverlängerung bietet zusätzliche Sicherheit ungeplante Kosten zu vermeiden.

Leica Geosystems – when it has to be right

Seit fast 200 Jahren revolutioniert Leica Geosystems als Marktführer für Vermessungsinstrumente und Informationstechnologie die Welt der Vermessung. Fachkräfte auf der ganzen Welt vertrauen auf unsere Komplettlösungen. Das Unternehmen ist bekannt für die Entwicklung innovativer und professioneller Lösungen, die in verschiedensten Branchen wie Vermessung und GIS, Bau und Maschinensteuerung, öffentliche Sicherheit sowie im Energie- und Anlagenbau eingesetzt werden. Präzise Instrumente, moderne Software, erstklassige Unterstützung durch den Service und Support sowie umfangreiche Dienstleistungen schaffen Kunden von Leica Geosystems täglich Mehrwert beim Gestalten der Zukunft unserer Welt.

Leica Geosystems gehört zu Hexagon (Nasdaq Stockholm: HEXA B; hexagon.com), einem weltweit führenden Anbieter von Informationstechnologien, dessen Lösungen die Produktivität und Qualität in allen raumbezogenen und industriellen Anwendungen steigern.

Swiss Technology
by Leica Geosystems

Copyright Leica Geosystems AG, 9435 Heerbrugg, Schweiz. Alle Rechte vorbehalten. Gedruckt in der Schweiz – 2019. Leica Geosystems AG ist Teil der Hexagon AG. 888097de – 09.19

Leica iCON excavate iXE3 Broschüre

Leica iCON grade Broschüre

Leica iCON gps 70-Serie Broschüre

Leica iCON pave asphalt Flyer

Baugeräte HandelsgmbH

AM Baugeräte HandelsgmbH
Oberes Bahnfeld 2 ▪ A-2281 Raasdorf/Wien
TEL (+43 2249) 28 495 ▪ FAX (+43 2249) 28 495-200
office@am-laser.at ▪ **www.am-laser.at**

- when it has to be **right**

Leica Geosystems